KMT11 F45

Machine à café automatique encastrée (niche 45)

Bauknecht
Für mich und mein Zuhause

TOP 4
- Un écran tactile TFT 4.5" intuitif et convivial
- Fonction cappuccino automatique
- Fonction vapeur et eau chaude
- Programme de détartrage automatique

BLACK GLASS

KMT11 F45
EAN 40 11577 85595 1

TYPE D'APPAREIL
- Eclairage LED

DISPLAY
- }Un écran tactile TFT 4.5" intuitif et convivial
- Horloge
- Paramètres: Horloge , langue , Reset ,départ différé , mouture , rinçage , détartrage , arrêt automatique

CARACTÉRISTIQUES
- Possibilité de préparer de la mousse de lait pour cappuccino
- Réglage automatique de la densité de la mousse de lait de la fonction cappuccino au latte machiatto
- Capacité du réservoir d'eau (2 litres) (amovible à l'avant)
- Préparation de 2 tasses de café simultanément
- Plateau d'égouttement adapté pour lave-vaisselle
- Température de café réglable
- La machine peut fonctionner avec du café en grains ou moulu
- Fonction cappuccino automatique (nettoyage facile de l'appareil grâce à la fonction de rinçage automatique)
- Distribution d'eau chaude pour thé
- Détartrage
- Degré de mouture programmable
- 1 élément chauffant pour un débit plus rapide
- Volume de café réglable par tasse
- Force du café réglable (pré-moulu, extra doux, doux, normal, fort, extra fort)
- Arrêt automatique

DONNÉES TECHNIQUES ET DIMENSIONS
- Pression de la pompe 15 bar
- Fréquence 50 Hz
- Puissance 220-240 V
- Puissance de raccordement 1350 W
- Fusible 10 A
- Câble de raccordement 100 cm
- Dimensions de la niche (HxLxP) : 450 x 560 x 545 mm
- Dimensions de l'appareil (HxLxP) : 450 x 560 x 470 mm
- Dimensions de l'appareil emballé (HxLxP): 560 x 665 x 565 mm
- Poids de l'appareil 20 kg
- Poids de l'appareil emballé 29 kg

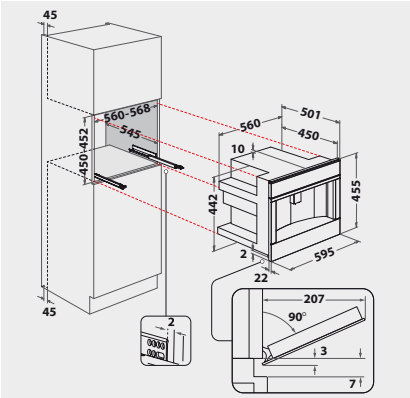

Pour les données techniques, veuillez vous référer à la fiche technique du produit de l'UE ou la demander à https://docs.bauknecht.eu/ · Sous réserve de possibilités de livraison, sous réserve de modifications et d'erreurs · Utilisation/publication d'images/textes, également sur d'autres médias, en tout ou en partie, uniquement avec l'autorisation de l'éditeur · Statut 08.02.2023.
*TVA excl. / Tous les prix s'entendent TAR (taxe anticipée de recyclage) en sus, facturée à l'achat de l'appareil. Modifications réservées.