BEX9024DCFF

Induktions-piano cottura (91 cm)

Bauknecht
Für mich und mein Zuhause

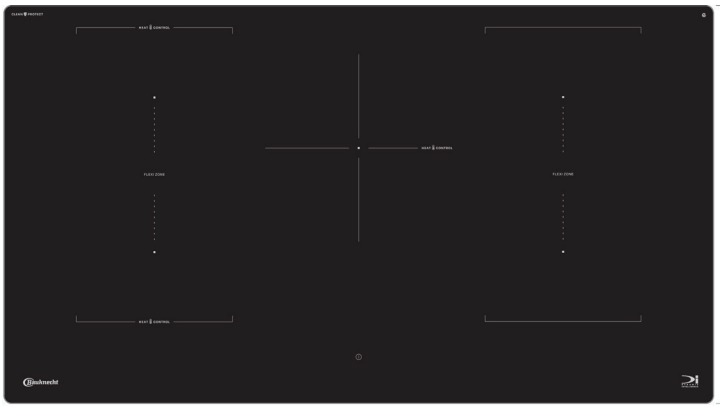

TOP 4
- CleanProtect – pulizia senza sforzo, con l'utilizzo di sola acqua
- **HeatControl** - Controllo preciso della zona di cottura inserendo la temperatura
- 2 zone flessibili con controllo del calore
- Senza telaio

NERO

BEX9024DCFF
EAN 40 11577 86699 5

DESIGN
- Senza telaio

ZONE DI COTTURA
- 5 Zone di cottura a induzione **a regolazione elettronica**, di cui **due zone Flexi**
- 2 zone flessibili con controllo del calore
- Semplicità d'uso grazie ai comandi disposti davanti
- **Davanti a sinistra:** 18/20 cm Ø, 2200 Watt, **Booster** 3700 Watt
- **Davanti a destra:** 18/20 cm Ø, 2200 Watt, **Booster** 3700 Watt
- **Dietro a sinistra:** 18/20 cm Ø, 2200 Watt, **Booster** 3700 Watt
- **Centro:** 21 cm Ø, 2500 Watt, **Booster** 3700 Watt
- **Dietro a destra:** 18/20 cm Ø, 2200 Watt, **Booster** 3700 Watt

DOTAZIONE
- CleanProtect – pulizia senza sforzo, con l'utilizzo di sola acqua
- **Boil&Cook** - Cuocere senza scuocere.
- **Wipe Function** - pulizia senza problemi del piano cottura
- Numero indicatori calore residuo: 5
- **HeatControl** - Controllo preciso della zona di cottura inserendo la temperatura
- Funzione Pausa
- Sicura per bambini
- Spia di controllo
- Interruttore generale on/off

SPECIFICHE TECNICHE
- Tensione: 400 V 3N
- Fusibile 3 x 16 A
- Frequenza 50 Hz
- Potenza totale installata: 11,1 kW
- Cavo di collegamento 150 cm
- Peso del dispositivo 17.5 kg
- Dimensioni sezione (LxP): 880x490 mm
- Dimensioni esterne (LxP): 910x510 mm
- Peso del dispositivo imballato: 19.5 kg
- Dimensioni del prodotto imballato (AxLxP):135 x 1051 x 598 mm

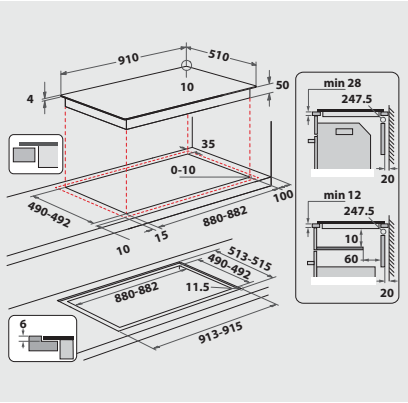

Per i dati tecnici si prega di consultare la scheda prodotto dall'UE o di richiederla all'indirizzo https://docs.bauknecht.eu/ · Salvo possibilità di fornitura, modifiche ed errori · Uso/pubblicazione di immagini/testi, anche su altri media, in tutto o in parte, solo con il permesso dell'editore · Stato 19.12.2024.
*IVA escl. / Tutti i prezzi si intendono TRA esclusa (tassa di riciclaggio anticipata). Tale tassa vi viene fatturata al moment o dell'acquisto. Con riserva di modifiche.